真鍮のスマホスタンド

鋳物の重さによって安定して支えることが可能。塊感があり、他商品とつながる多面的な造形にデザインした。

Target

・家庭を持つ 30 代以上の女性
・既に二上製品をいくつか持っている

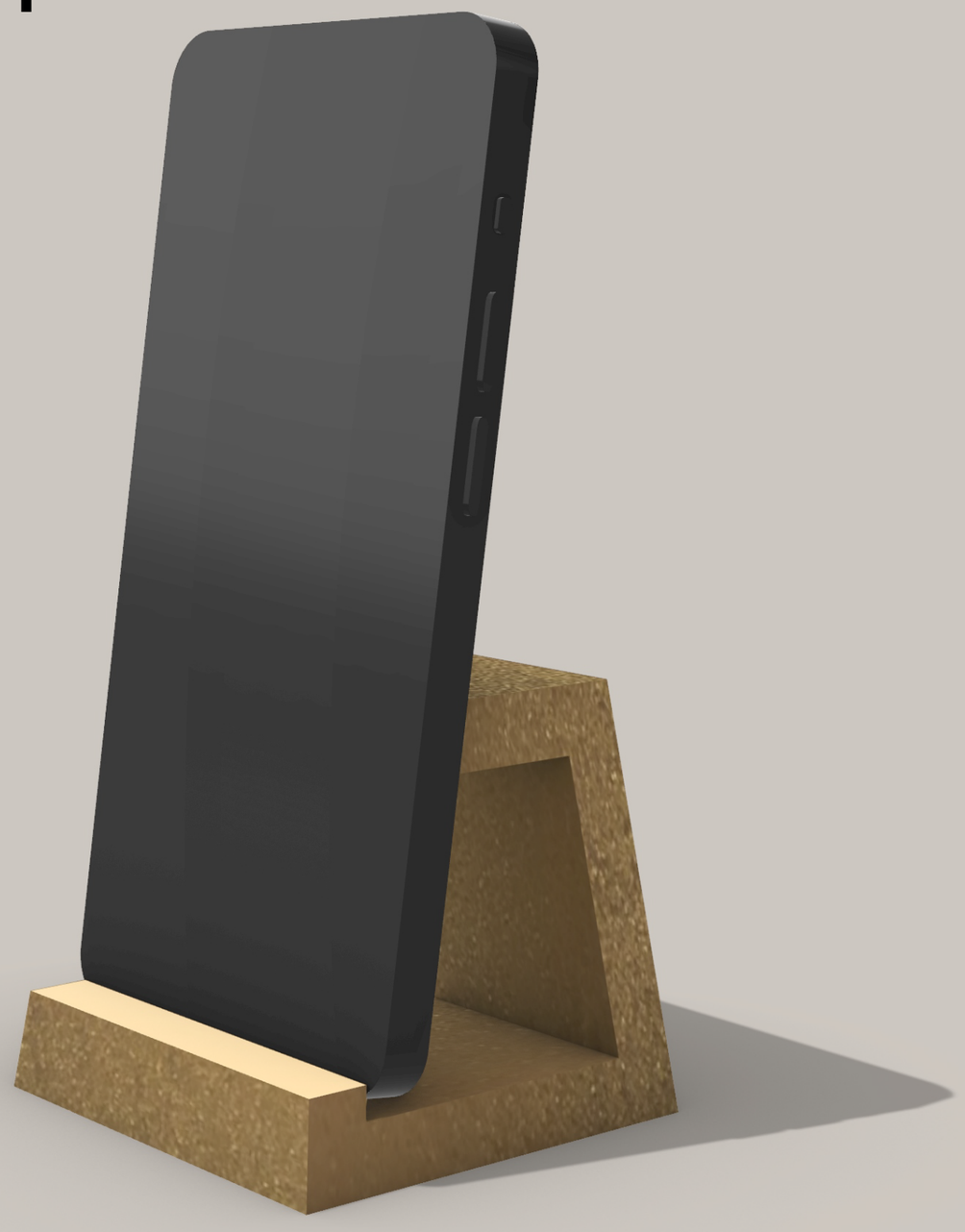

仕上げ方法

鋳肌仕上げ

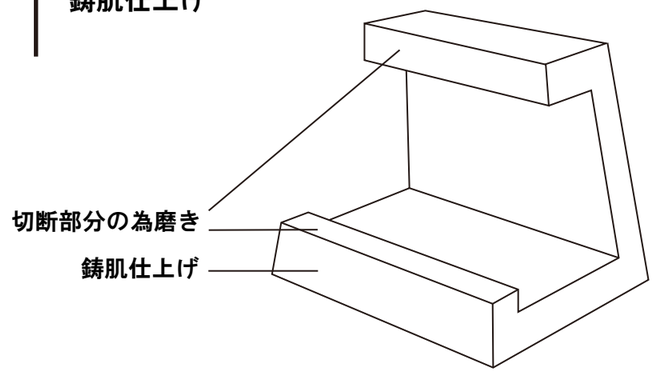

Package

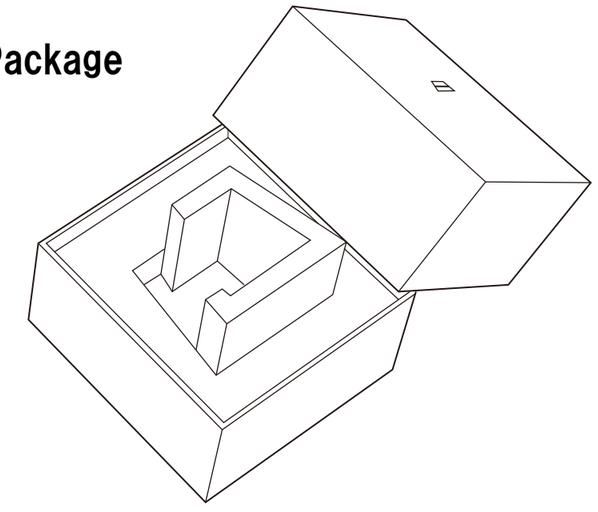

造形方法
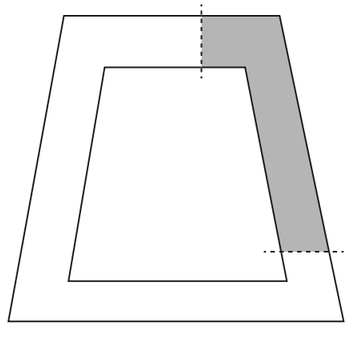
鋳造後余分な部分をカット